КОПИЯ УЧТЕНА

Структурная схема подключения внешних устройств

	подключение приказов ввнутр. управление								Подключение приказов наружн.. управление				Подключение вызовов внутреннее управление			
Str 1	Пр1	Пр9			ДТ01		S1	КнР/\	Пр1	Пр9			В1	В9		
Str 2	Пр2	Пр10					S1	КнР\/	Пр2	Пр10			В2	В10		
Str 3	Пр3	Пр11				ДЗ.		Нар/Вн.	Пр3	Пр11			В3	В11		
Str 4	Пр4	Пр12					Мкн/\		Пр4	Пр12			В4	В12		
Str 5	Пр5	Пр13							Пр5	Пр13			В5	В13		
Str 6	Пр6	Пр14				110%	КнТО	КБР2	Пр6	Пр14			В6	В14		
Str 7	Пр7	Пр15				КБР1			Пр7	Пр15			В7	В15		
Str 8	Пр8	Пр16			ДТО	ДВЭ	Мкн\/	ДНЭ	Пр8	Пр16			В8	В16		
	Stb1	Stb2	Stb3	Stb4	Stb5	Stb6	Stb7	Stb8	Stb'1	Stb'2	Stb'3	Stb'4	Stb'5	Stb'6	Stb'7	Stb'8
	(601...608)								(801...804)				(805...808)			

(501...508)

Структурная схема подключения индикационных устройств

	Индикация приказов ввнутр. управление				Индикация местоположения						Индикация приказов наружн.. управление				Индикация вызовов внутреннее управление			
Str 1	Пр1	Пр9			a'	a	Эт.1	Эт. 9			Пр1	Пр9			В1	В9		
Str 2	Пр2	Пр10			b'	b	Эт.2	Эт. 10			Пр2	Пр10			В2	В10		
Str 3	Пр3	Пр11			c'	c	Эт.3	Эт. 11			Пр3	Пр11			В3	В11		
Str 4	Пр4	Пр12			d'	d	Эт.4	Эт. 12			Пр4	Пр12			В4	В12		
Str 5	Пр5	Пр13			e'	e	Эт.5	Эт. 13			Пр5	Пр13			В5	В13		
Str 6	Пр6	Пр14			f'	f	Эт.6	Эт. 14			Пр6	Пр14			В6	В14		
Str 7	Пр7	Пр15		110%	g'	g	Эт.7	Эт. 15			Пр7	Пр15			В7	В15		
Str 8	Пр8	Пр16		Занято	▲	▼	Эт.8	Эт. 16			Пр8	Пр16			В8	В16		
	Ustb1	Ustb2	Ustb3	Ustb4	Ustb5	Ustb6	Ustb7	Ustb8	Ustb9	Ustb10	Ustb'1	Ustb'2	Ustb'3	Ustb'4	Ustb'5	Ustb'6	Ustb'7	Ustb'8
	(651...654)				655	656	(657...660)				(851...854)				(855...858)			

(501...508)

1. Схема выполнена для лифтов с количеством остановок до 16:
   грузовых- г/п до 5000 кг скоростью до 0.5 м/с,
   больничных- г/п до 1000 кг скоростью до 0.5 м/с.
   (при количестве остановок меньше 16 клеммы (В)-8 соединить с 212, (В)-7 с 70)
2. В позиционных обозначениях аппаратов лифта и в маркировках проводов буквы, указанные в скобках означают:
   'В' - число, соответствующее номеру верхней остановки;
   'Р' - число, соответствующее номеру основной погрузочной остановки.
3. Состояние блокировочных выключателей приведено для случая, когда все двери шахты и кабины закрыты и заперты, в посту ревизии ключ переведен в (режим нормальная работа). При этом состояние контактов выключателей SE1.1-1, SE1.1-2, SE1.2-1, SE1.2-2, 1SM1.1-1, 1SM1.2-1, 1SM1.1-2, 1SM1.2-2...
   (В)SM1.1-1, (В)SM1.2-1, (В)SM1.1-2, (В)SM1.2-2, 1SM2-1, 1SM2-2 ... (В)SM2-1,
   (В)SM2-2 показаны при воздействии на них механического усилия, SA5 выключен.
4. В монтажном режиме ревизии отсоединить разъемы от платы ЦПУ.
   установить реле К1 в розетку В-XS;
   установить реле К4 в розетку Н-XS.
   - Установить перемычку для устройств управления УЭЛ с нерегулируемым приводом
     508-(-L); 272 - 3
   - Установить перемычки для устройств управления УЭЛ с регулируемым приводом
     508-(-L), 609-240, 272 - 3 (-Lр)-(-L), (Зр-3., при питании цепей управления преобразователем от устройства управления)
     С регулирцемым приводом к устройству управления должен быть подключен преобразователь частоты.
5. Расшифровка ссылок в схеме.
   *2 коллиечество элементов в зависимости от исполнения кабины;
   *4 для лифтов с наружным управлением со всех остановок;
   *5- вариант установки на кабину лифта;
   *6-вариант установки в шахту;
   *7 - Для исполнения лифта с контролем несанкционированного движения лифта в зоне точной остановки с открытыми дверями применяется электронное устройство БЗНД;
   *10 - при отсутствии аппарата установить перемычку;
   *11 - если применяется;
   *Бы - только для безшунтового варианта замедления ;
   *В - только при наличии вентилятора главного привода;
   *в/н-Для лифтов с внутренним управлением с переключением на наружное, при использовании вызывных кнопок с внутренним управлением для наружнего управления установить перемычки, при использовании приказных постов наружного управления перемычки не устанавливаются. Подключение постов приказов на этажах см. на листе 7б;
   *Вр - только при наличии режима 'ВЫРАВНИВАНИЕ' ;
   *ПК - проходная кабина.
   *ПС - в зависимости от производителя схема подключения двухсторонней связи может незначительно отличаться;
   *g - при использовании электронного модуля, установленного на ОС 'Gervall'
6. Схема устройства управления и описание его работы приведены в документации на устройство.
   Схема электрическая принципиальная устройства управления УЭЛ прилагается и является неотъемленной частью проекта

					УИРФ.484440.006 ЭЗ				
Изм	Лист	№ докум.	Подпись	Дата	Лифт грузовой(больничный) г\п до 5000 кг со скоростью до 0.5 м\с с устройством управления серии УЭЛ схема электрическая принципиальная	Лит.	Масса	Масштаб	
Разраб.		Гневашев А.В.				А			
Пров.						Лист 1		Листов 8	
Н.контр.						ООО "Э-Лифт"			
Утв.		Гневашев А.В.							

Формат А3

Справ. № | Перв. примен. | Подп. и дата | Инв.№ дубл. | Взам.инв.№ | Подп. и дата | Инв.№ подл.

КОПИЯ УЧТЕНА

Схема подключения монтажного режима ревизии (нерегулируемый главный привод)

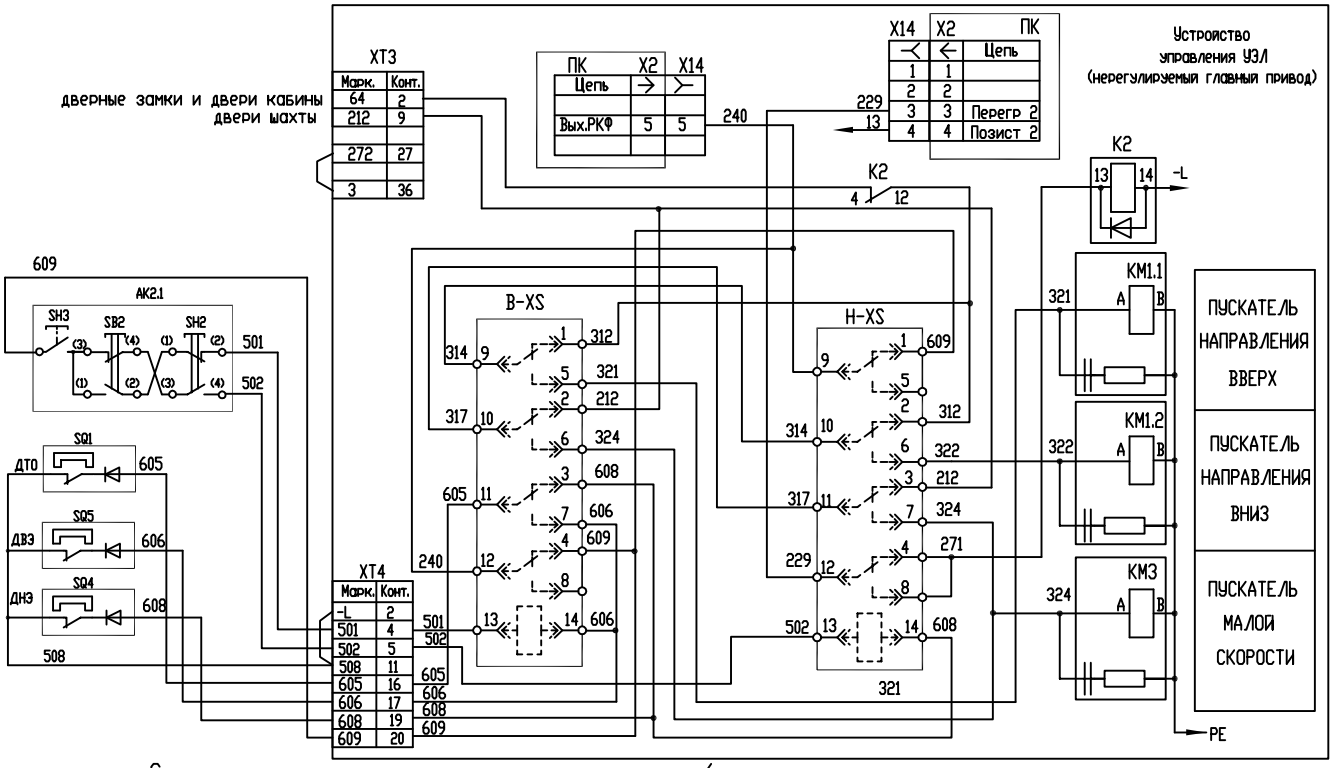

Схема подключения монтажного режима ревизии (регулируемый главный привод с асинхронной лебедкой)

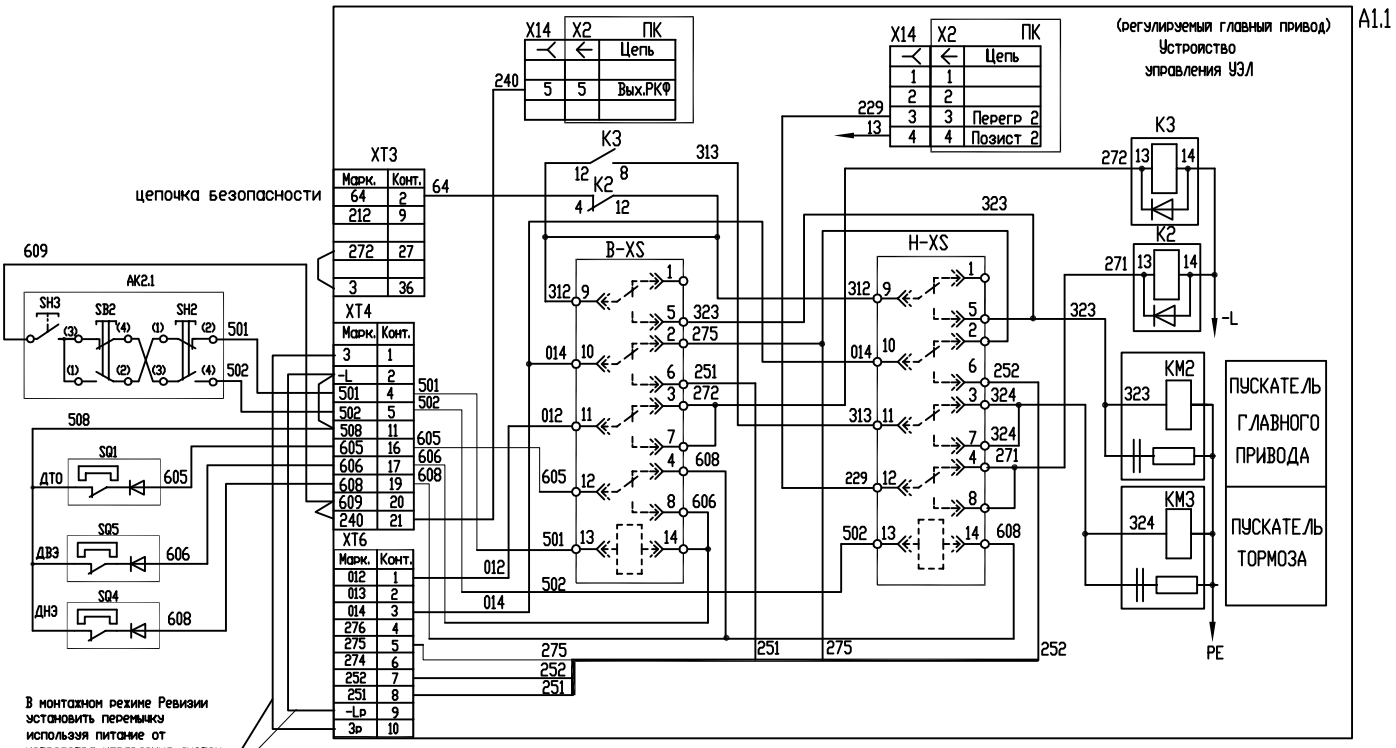

Подключение видеонаблюдения (ПРИ НАЛИЧИИ) (высота - до 45 метров)

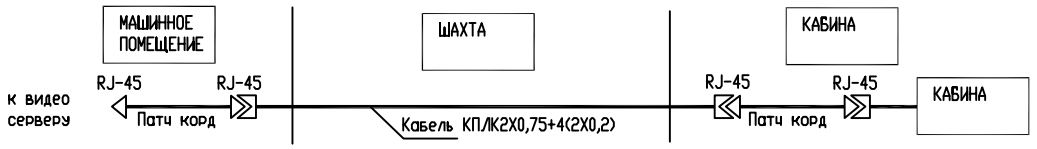

Подключение видеонаблюдения (ПРИ НАЛИЧИИ) (высота - более 45 метров)

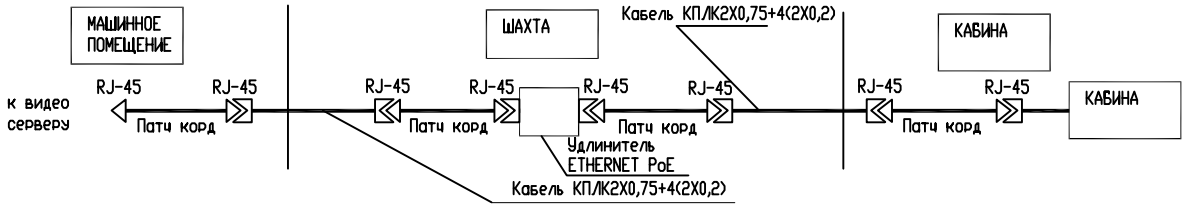

Изм	Лист	№ докум.	Подпись	Дата	УИРФ.484440.006 ЭЭ	Лист 2

Перв. примен. | Справ. № | Подп. и дата | Инв.№ дубл. | Взам.инв.№ | Подп. и дата | Инв.№ подл.

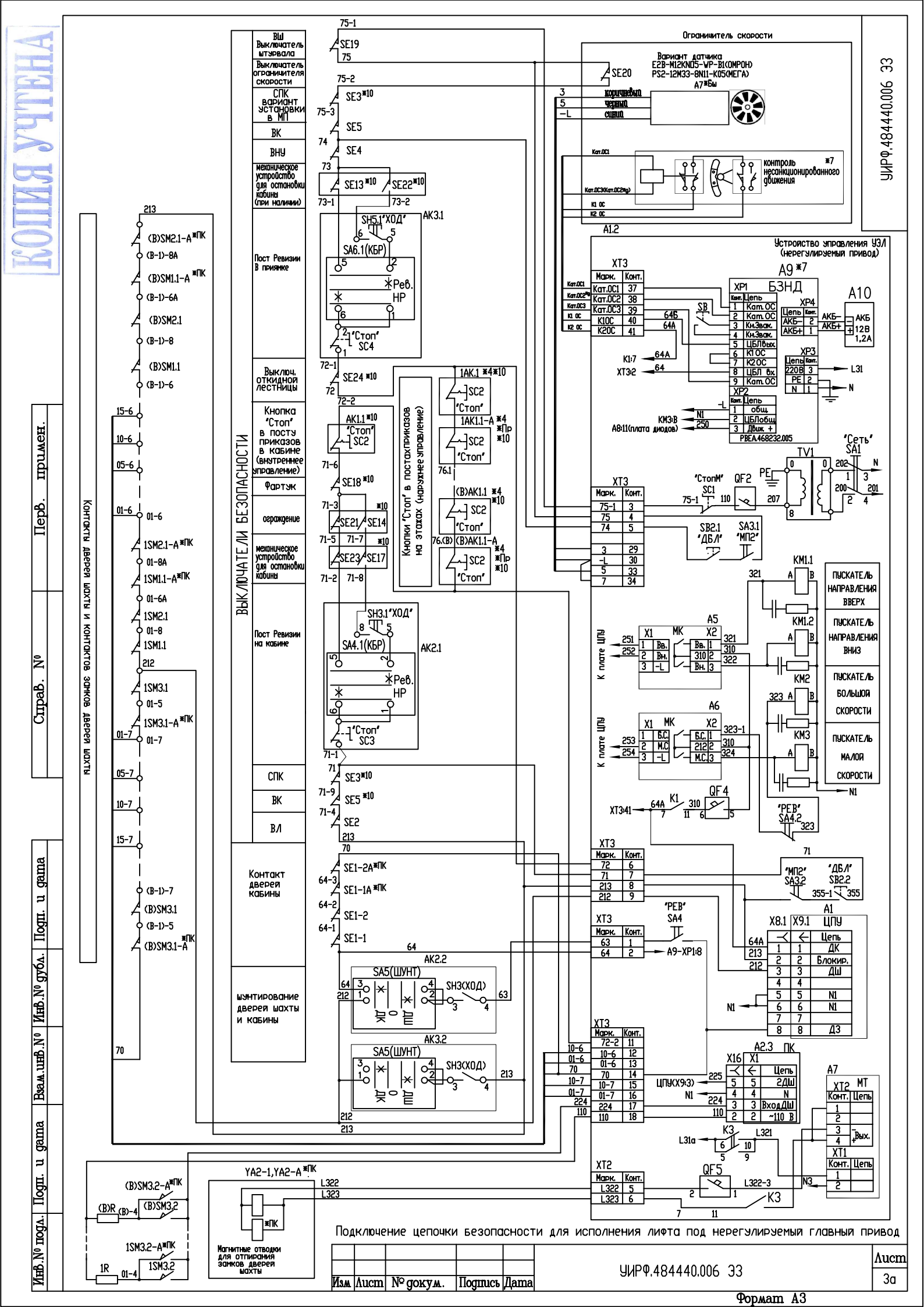
КОПИЯ УЧТЕНА
УИРФ.484440.006 33
Ограничитель скорости
Вариант датчика
E2B-M12KN05-WP-B1(OMRON)
PS2-12M33-8N11-K05(МЕГА)
A7*Бы
коричневый
черный
синий
контроль несанкционированного движения
*7
Устройство управления УЗЛ (нерегулируемый привод)
A1.2
A9*7
БЗНД
A10
АКБ 12В 1,2А
ВЫКЛЮЧАТЕЛИ БЕЗОПАСНОСТИ
ВШ Выключатель штурвала
Выключатель ограничителя скорости
СПК вариант установки в МП
ВК
ВНУ
механическое устройство для остановки кабины (при наличии)
Пост Ревизии в приямке
Выключ. откидной лестницы
Кнопка "Стоп" в посту приказов в кабине (внутреннее управление)
Фартук
ограждение
механическое устройство для остановки кабины
Пост Ревизии на кабине
СПК
ВК
ВЛ
Контакт дверей кабины
шунтирование дверей шахты и кабины
Кнопки "Стоп" в постах приказов на этажах (наружнее управление)
Контакты дверей шахты и контакты замка дверей шахты
ПУСКАТЕЛЬ НАПРАВЛЕНИЯ ВВЕРХ
ПУСКАТЕЛЬ НАПРАВЛЕНИЯ ВНИЗ
ПУСКАТЕЛЬ БОЛЬШОЙ СКОРОСТИ
ПУСКАТЕЛЬ МАЛОЙ СКОРОСТИ
"Сеть"
"СтопМ"
"ДБЛ"
"МП2"
"РЕВ"
Магнитные отводки для отпирания замков дверей шахты
Подключение цепочки безопасности для исполнения лифта под нерегулируемый главный привод
Перв. примен.
Справ. №
Подп. и дата
Инв.№ дубл.
Взам.инв.№
Подп. и дата
Инв.№ подл.
Изм. Лист № докум. Подпись Дата
УИРФ.484440.006 33
Лист 3а
Формат А3

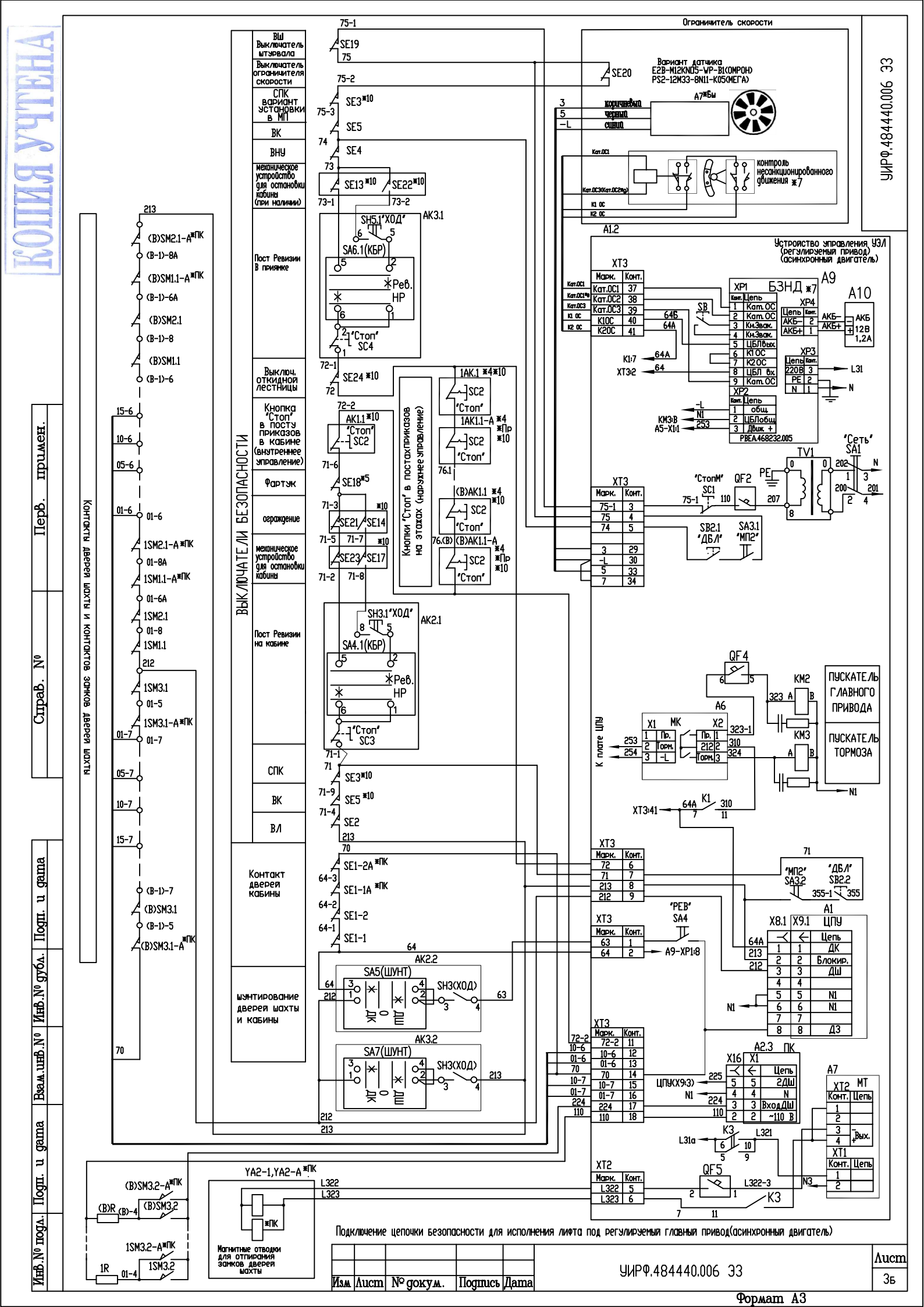
КОПИЯ УЧТЕНА
УИРФ.484440.006 33
Ограничитель скорости
Вариант датчика
E2B-M12KN05-WP-B1(OMRON)
PS2-12M33-8N11-K05(МЕГА)
контроль несанкционированного движения *7
Устройство управления УЗЛ (регулируемый привод) (асинхронный двигатель)
БЗНД *7
ВЫКЛЮЧАТЕЛИ БЕЗОПАСНОСТИ
Выключатель штурвала
Выключатель ограничителя скорости
СПК вариант установки в МП
ВК
ВНУ
механическое устройство для остановки кабины (при наличии)
Пост Ревизии в приямке
Выключ. откидной лестницы
Кнопка "Стоп" в посту приказов в кабине (внутреннее управление)
Фартук
ограждение
механическое устройство для остановки кабины
Пост Ревизии на кабине
СПК
ВК
ВЛ
Контакт дверей кабины
шунтирование дверей шахты и кабины
Кнопки "Стоп" в постах приказов на этажах (наружнее управление)
Контакты дверей шахты и контактов замков дверей шахты
ПУСКАТЕЛЬ ГЛАВНОГО ПРИВОДА
ПУСКАТЕЛЬ ТОРМОЗА
К плате ЦПУ
Магнитные отводки для отпирания замков дверей шахты
Подключение цепочки безопасности для исполнения лифта под регулируемый главный привод(асинхронный двигатель)
Перв. примен.
Справ. №
Подп. и дата
Инв.№ дубл.
Взам.инв.№
Подп. и дата
Инв.№ подл.
Изм. Лист № докум. Подпись Дата
УИРФ.484440.006 33
Лист 36
Формат А3

КОПИЯ УЧТЕНА

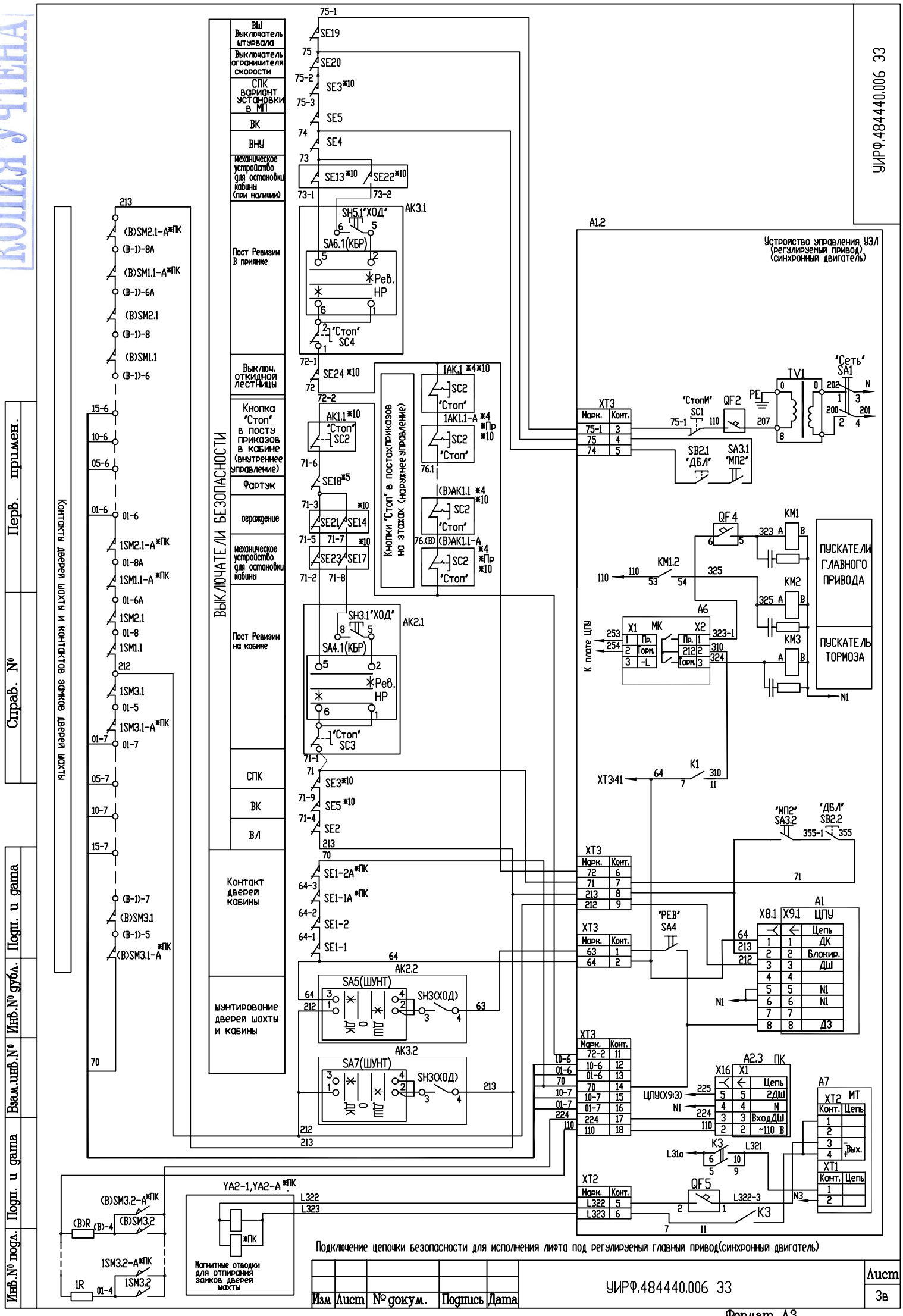

Изм.	Лист	№ докум.	Подпись	Дата	УИРФ.484440.006 33	Лист 3в

Формат А3

Перв. примен. | Справ. № | Подп. и дата | Инв. № дубл. | Взам. инв. № | Подп. и дата | Инв. № подл.

КОПИЯ УЧТЕНА

Исполнение лифта с нерегулируемым главным приводом

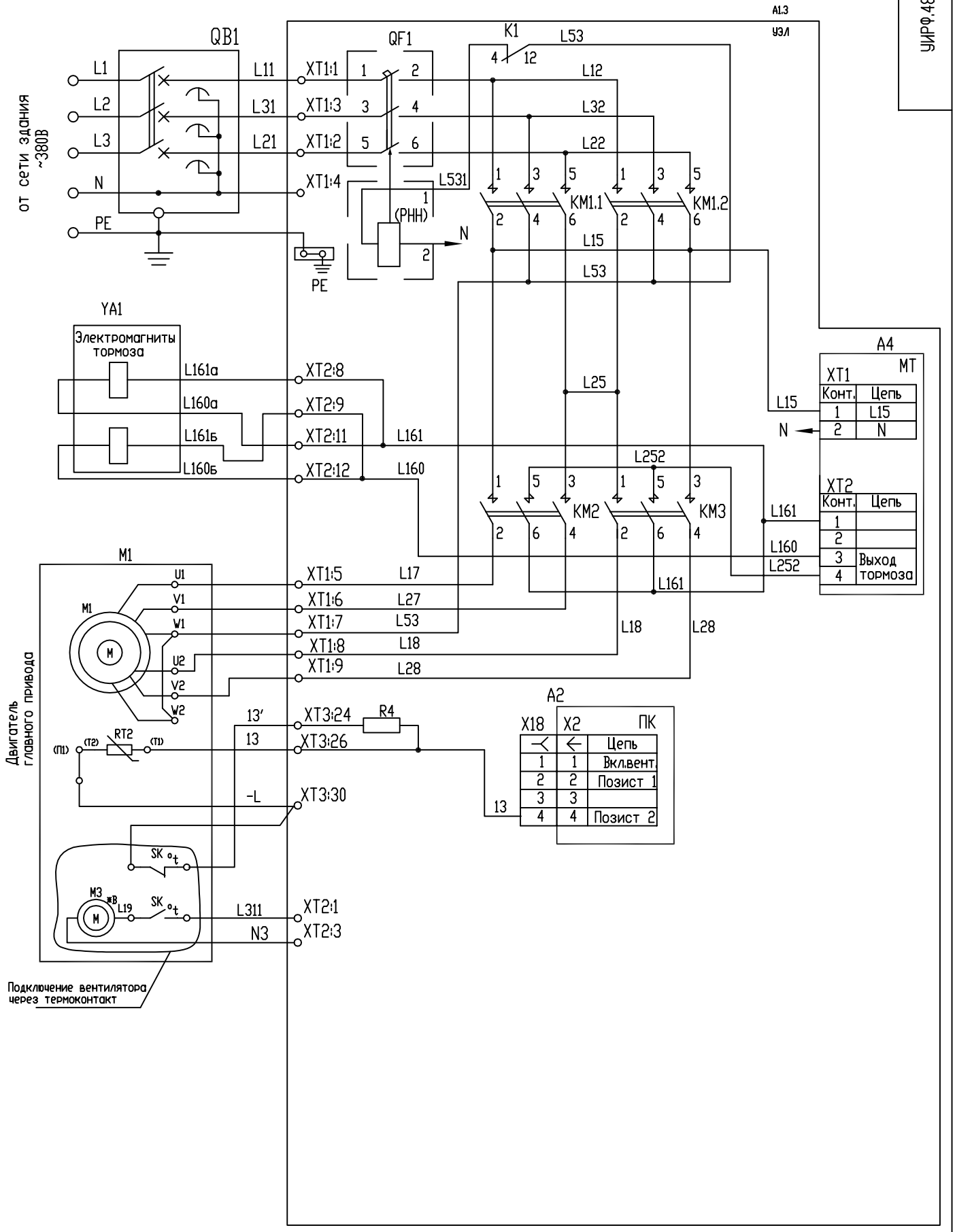

Перв. примен.	Справ. №	Подп. и дата	Инв.№ дубл.	Взам.инв.№	Подп. и дата	Инв.№ подл.

Изм	Лист	№ докум.	Подпись	Дата	УИРФ.484440.006 ЭЭ	Лист 4а

Формат А3

КОПИЯ УЧТЕНА

Исполнение лифта с нерегулируемым главным приводом (асинхронный двигатель)

А1.4

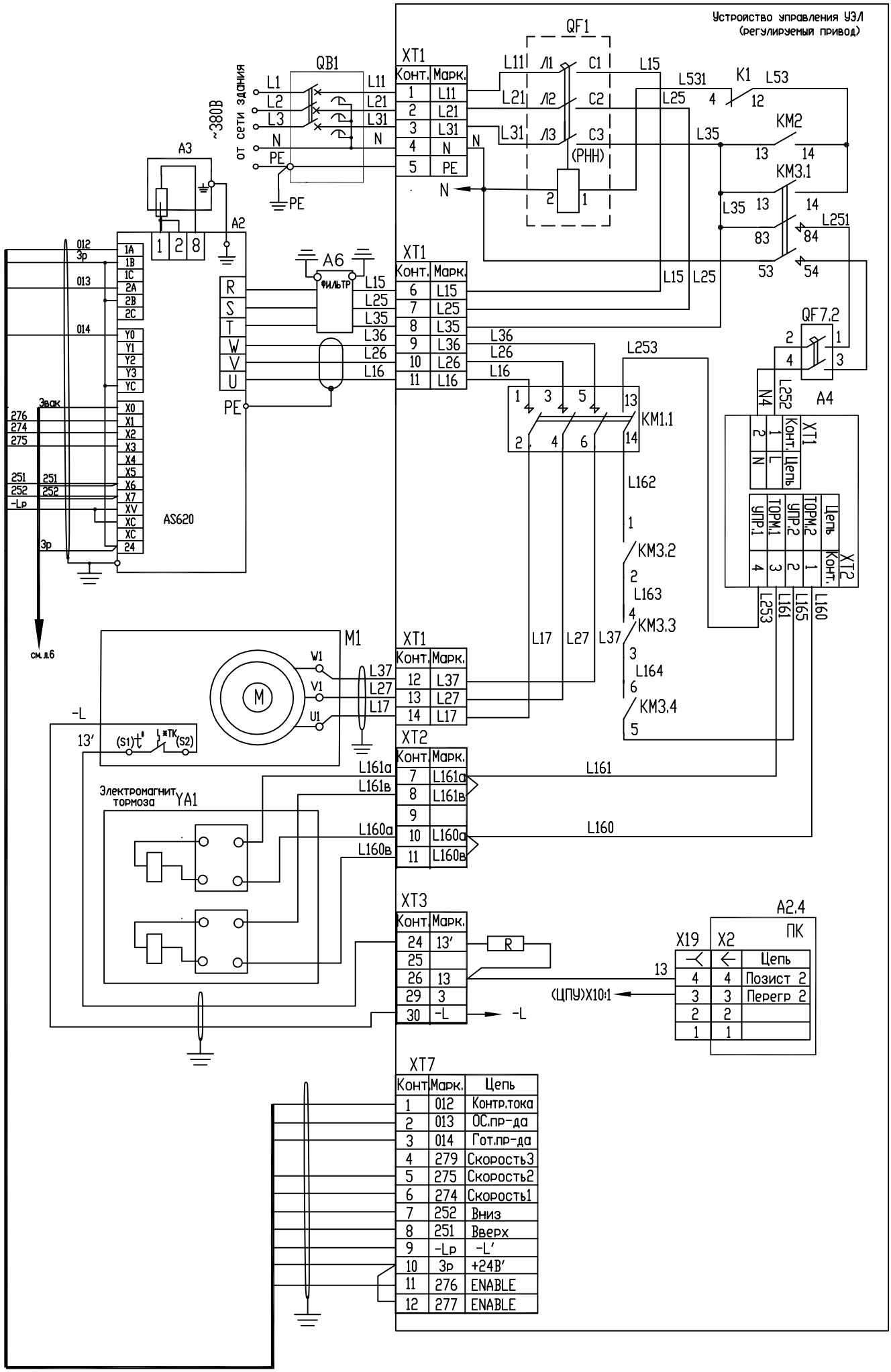

УИРФ.484440.006 ЭЭ

Изм	Лист	№ докум.	Подпись	Дата	УИРФ.484440.006 ЭЭ	Лист 46

Перв. примен. | Справ. № | Подп. и дата | Инв.№ дубл. | Взам.инв.№ | Подп. и дата | Инв.№ подл.

Формат А3

КОПИЯ УЧТЕНА

Исполнение лифта с нерегулируемым главным приводом (синхронный двигатель)

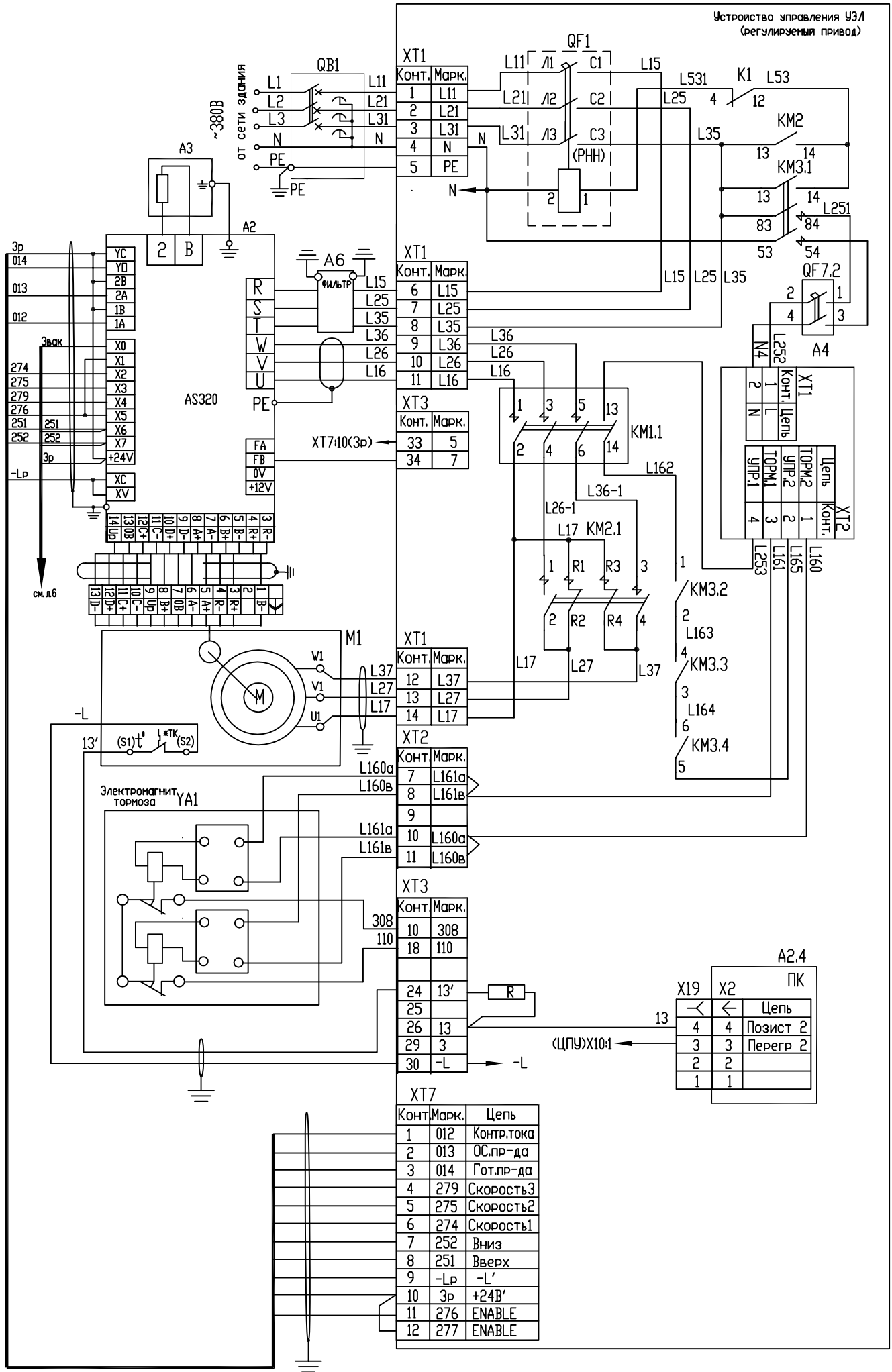

Перв. примен.	Справ. №	Подп. и дата	Инв.№ дубл.	Взам.инв.№	Подп. и дата	Инв.№ подл.

Изм	Лист	№ докум.	Подпись	Дата	УИРФ.484440.006 ЭЭ	Лист 4в

Формат А3

КОПИЯ УЧТЕНА

Исполнение лифта с регулируемым приводом
(Вариант подключения преобразователя Monarch (ME320LN/BDL500))

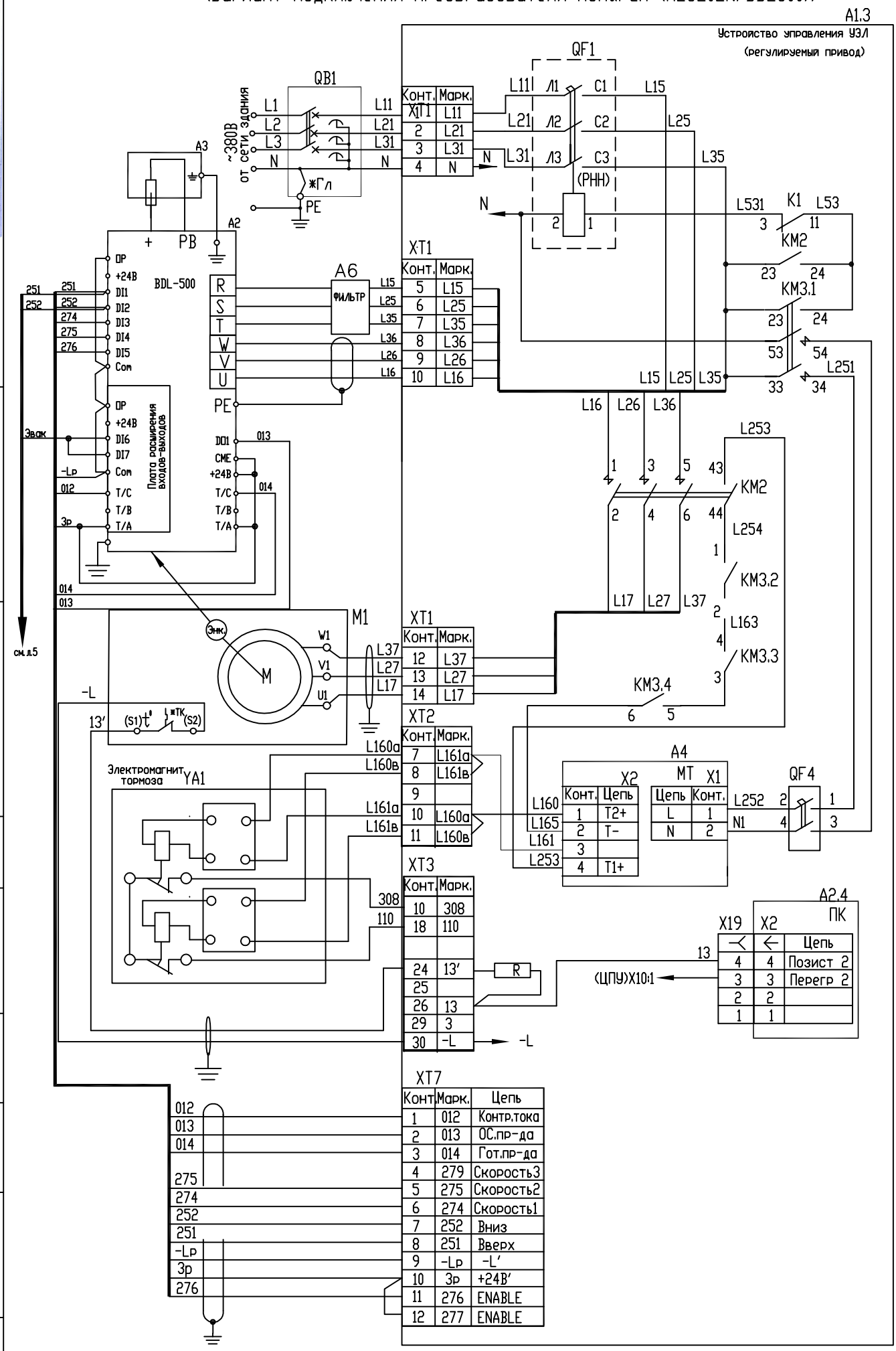

Перв. примен.	Справ. №	Подп. и дата	Инв.№ дубл.	Взам.инв.№	Подп. и дата	Инв.№ подл.

Изм	Лист	№ докум.	Подпись	Дата	УИРФ.484440.006 ЭЗ	Лист 4г

Формат А3

УИРФ.484440.006 ЭЗ

Исполнение лифта с регулируемым приводом
(Вариант подключения преобразователя Monarch (ME320LN/BDL500))

А1.4

УИРФ.484440.006 ЭЗ

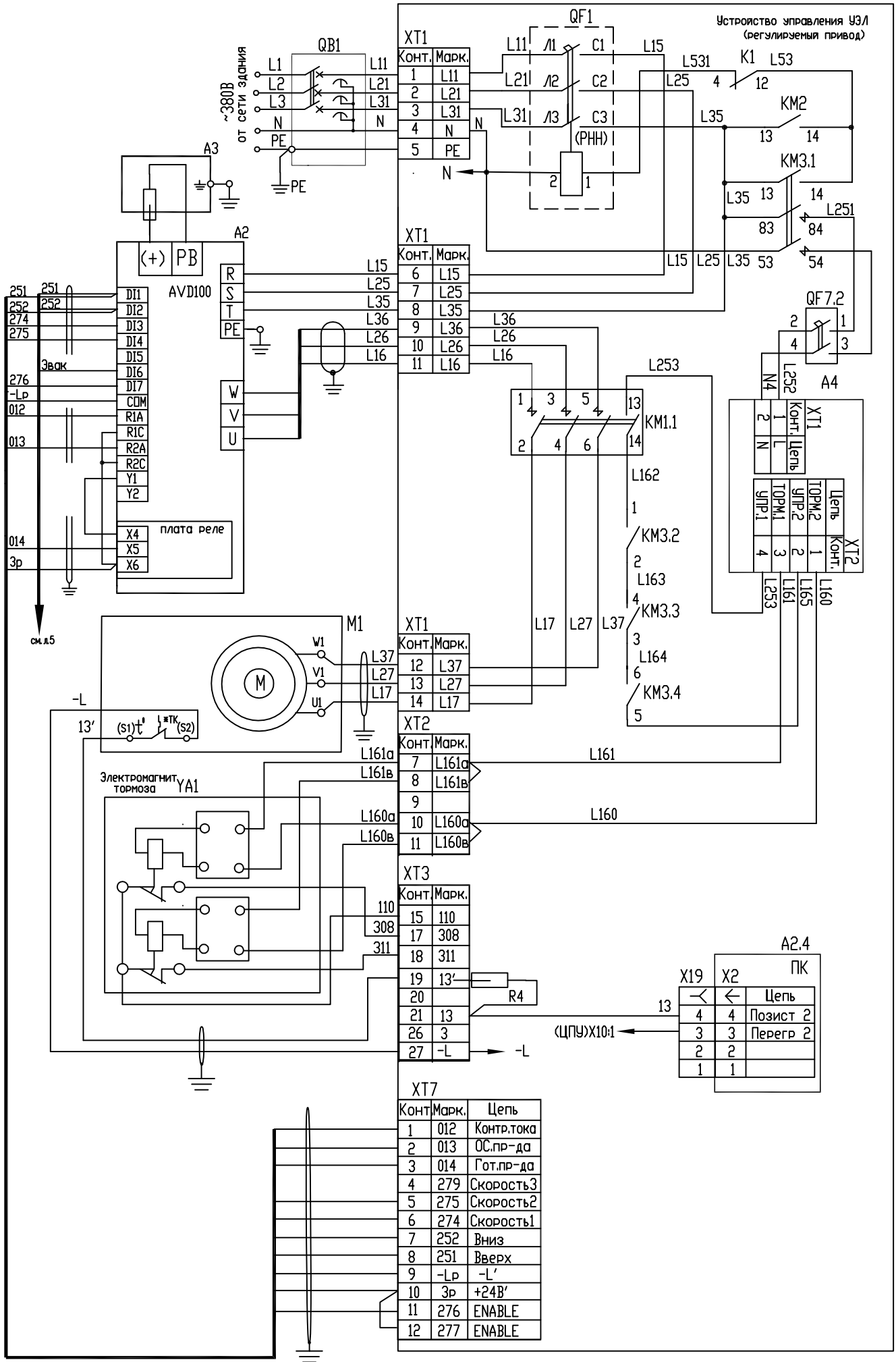

Конт.	Марк.
1	L11
2	L21
3	L31
4	N
5	PE

Конт.	Марк.
6	L15
7	L25
8	L35
9	L36
10	L26
11	L16

Конт.	Марк.
12	L37
13	L27
14	L17

Конт.	Марк.
7	L161а
8	L161в
9	
10	L160а
11	L160в

Конт.	Марк.
15	110
17	308
18	311
19	13′
20	
21	13
26	3
27	-L

Конт	Марк.	Цепь
1	012	Контр.тока
2	013	ОС.пр-да
3	014	Гот.пр-да
4	279	Скорость3
5	275	Скорость2
6	274	Скорость1
7	252	Вниз
8	251	Вверх
9	-Lр	-L′
10	3р	+24В′
11	276	ENABLE
12	277	ENABLE

X19	X2	Цепь
4	4	Позист 2
3	3	Перегр 2
2	2	
1	1	

Изм	Лист	№ докум.	Подпись	Дата

УИРФ.484440.006 ЭЗ

Лист 4д

Формат А3

Перв. примен. | Справ. № | Подп. и дата | Инв.№ дубл. | Взам.инв.№ | Подп. и дата | Инв.№ подл.

КОПИЯ УЧТЕНА

КОПИЯ УЧТЕНА

Исполнение лифта с режимом эвакуации

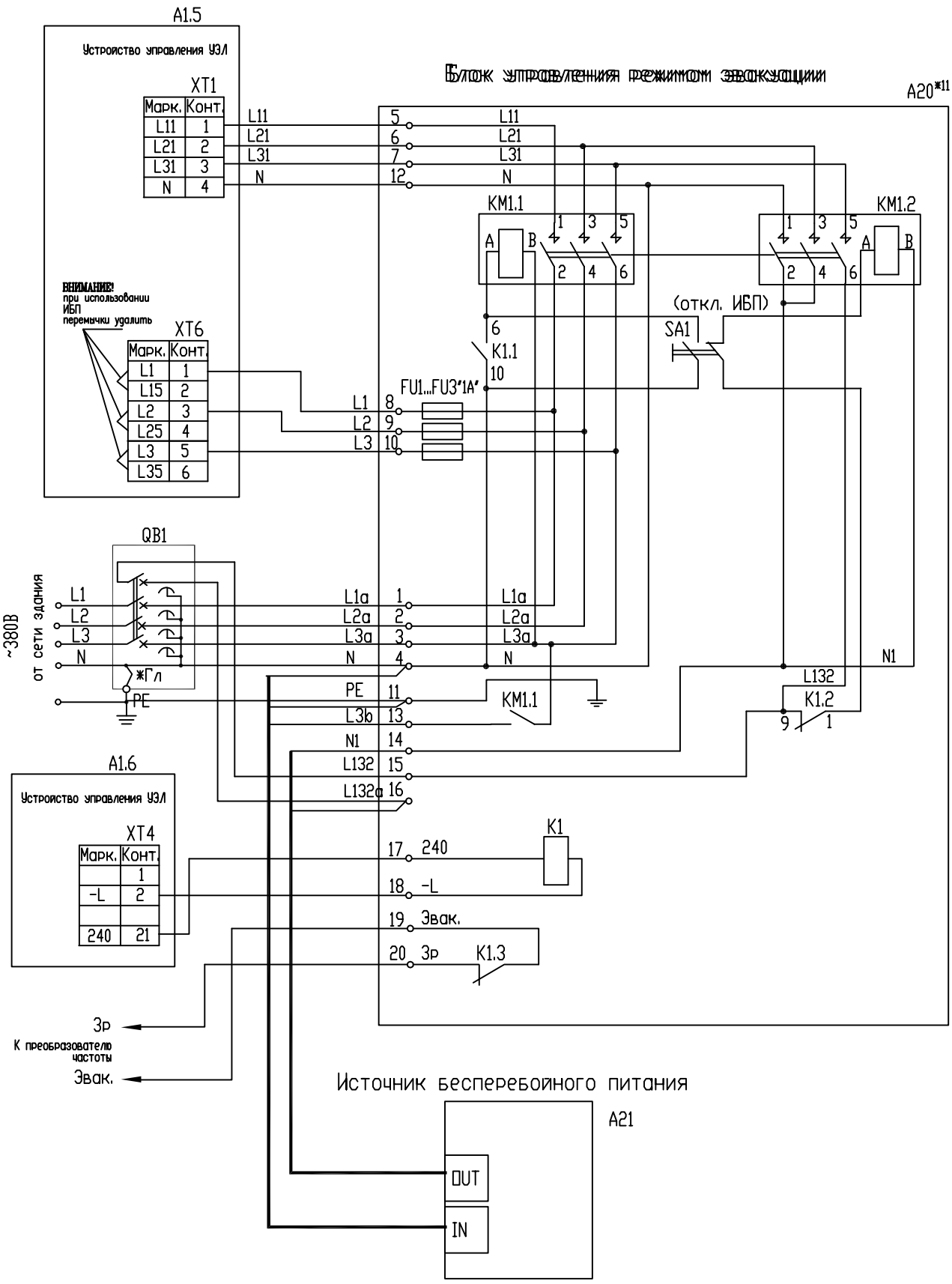

Перв. примен.	Справ. №	Подп. и дата	Инв.№ дубл.	Взам.инв.№	Подп. и дата	Инв.№ подл.

Изм	Лист	№ докум.	Подпись	Дата	УИРФ.484440.006 33	Лист 5

Формат А3

КОПИЯ УЧТЕНА

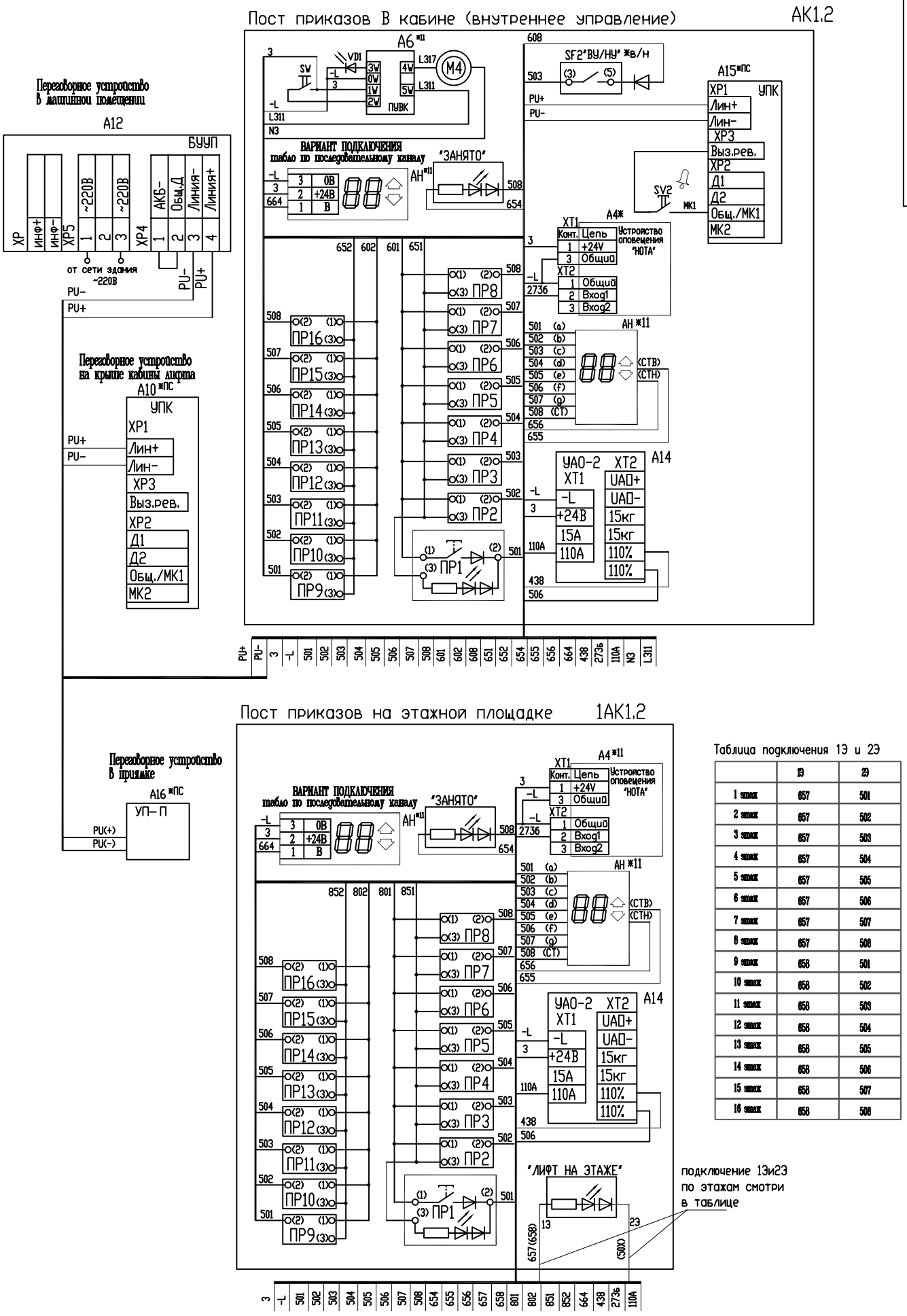

Таблица подключения 1Э и 2Э

	13	23
1 этаж	657	501
2 этаж	657	502
3 этаж	657	503
4 этаж	657	504
5 этаж	657	505
6 этаж	657	506
7 этаж	657	507
8 этаж	657	508
9 этаж	658	501
10 этаж	658	502
11 этаж	658	503
12 этаж	658	504
13 этаж	658	505
14 этаж	658	506
15 этаж	658	507
16 этаж	658	508

КОПИЯ УЧТЕНА

Подключение постов управления для лифтов с внутренним управлением или с внутренним управлением с возможностью переключения на наружнее управление

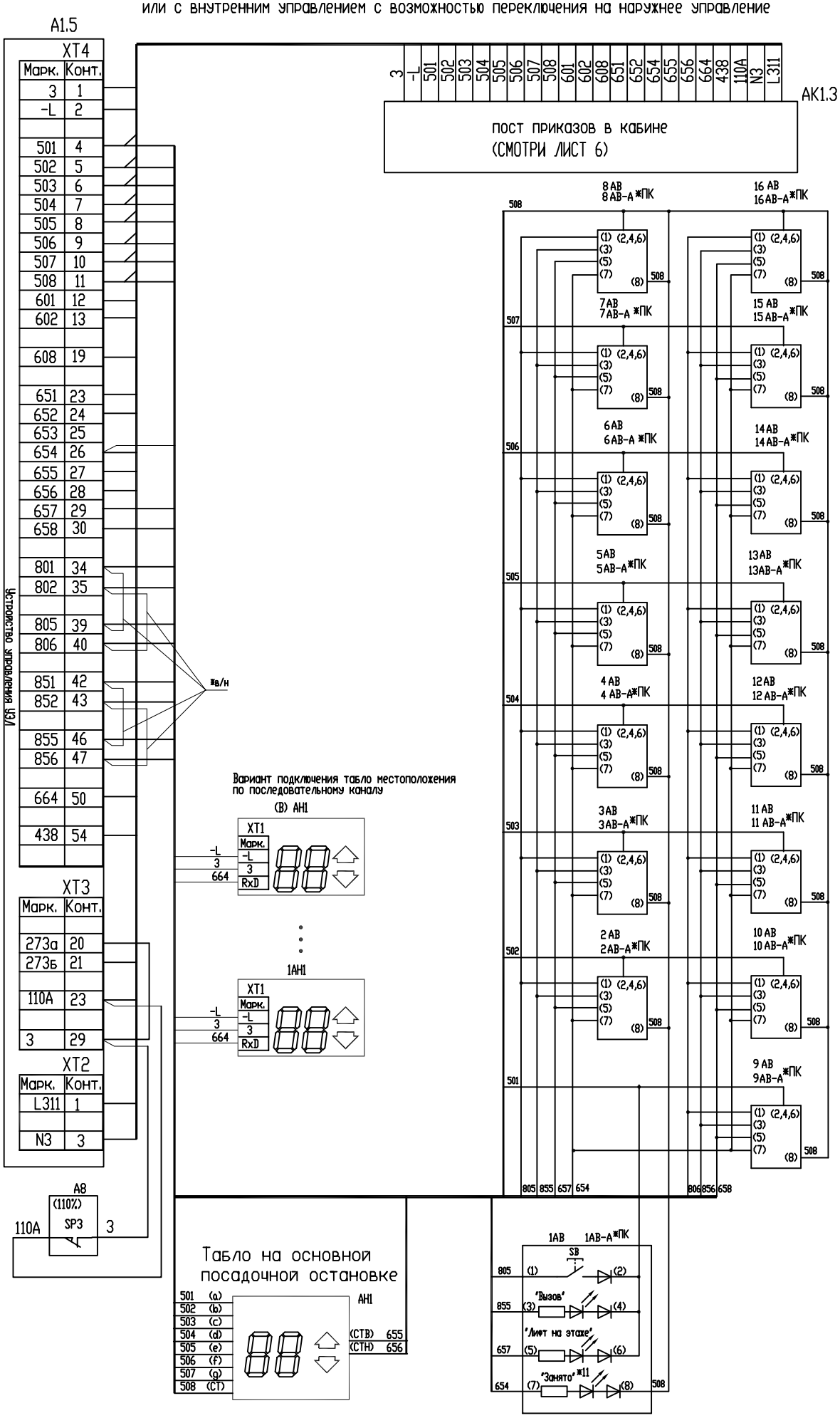

Перв. примен.	Справ. №1	Подп. и дата	Инв.№ дубл.	Взам.инв.№	Подп. и дата	Инв.№ подл.

Изм.	Лист	№ докум.	Подпись	Дата	УИРФ.484440.006 33	Лист 7а

Формат А3

КОПИЯ УЧТЕНА

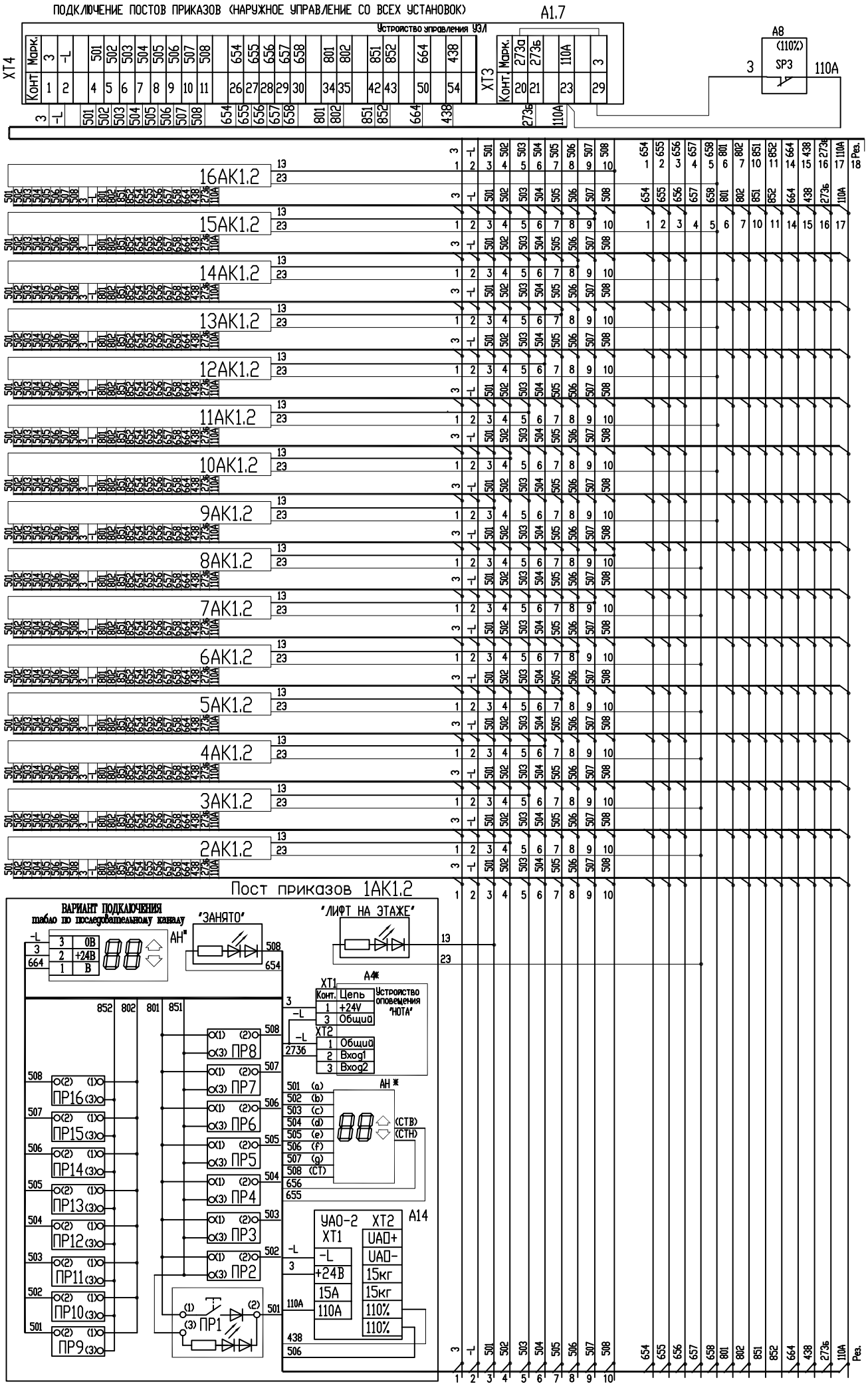

Изм	Лист	№ докум.	Подпись	Дата

УИРФ.484440.006 33

Лист 7б

Формат А3

Перв. примен.

Справ. №

Подп. и дата

Инв.№ дубл.

Взам.инв.№

Подп. и дата

Инв.№ подл.

КОПИЯ УЧТЕНА

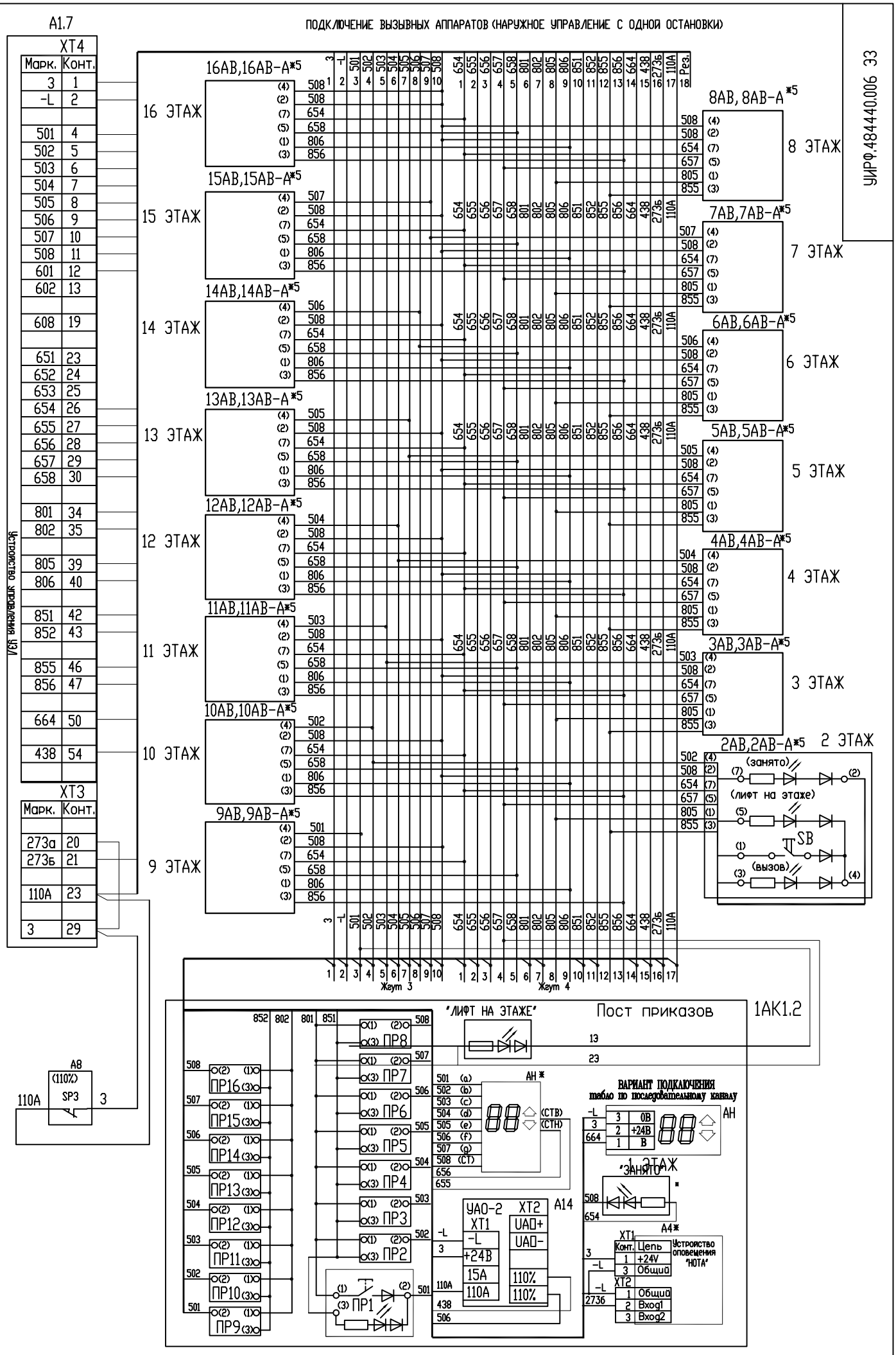

Марк.	Конт.
3	1
-L	2
501	4
502	5
503	6
504	7
505	8
506	9
507	10
508	11
601	12
602	13
608	19
651	23
652	24
653	25
654	26
655	27
656	28
657	29
658	30
801	34
802	35
805	39
806	40
851	42
852	43
855	46
856	47
664	50
438	54

Марк.	Конт.
273а	20
273б	21
110A	23
3	29

Изм	Лист	№ докум.	Подпись	Дата

УИРФ.484440.006 ЭЗ

Лист 7в

Формат А3

Перв. примен. | Справ. №1 | Подп. и дата | Инв.№ дубл. | Взам.инв.№ | Подп. и дата | Инв.№ подл.

КОПИЯ УЧТЕНА

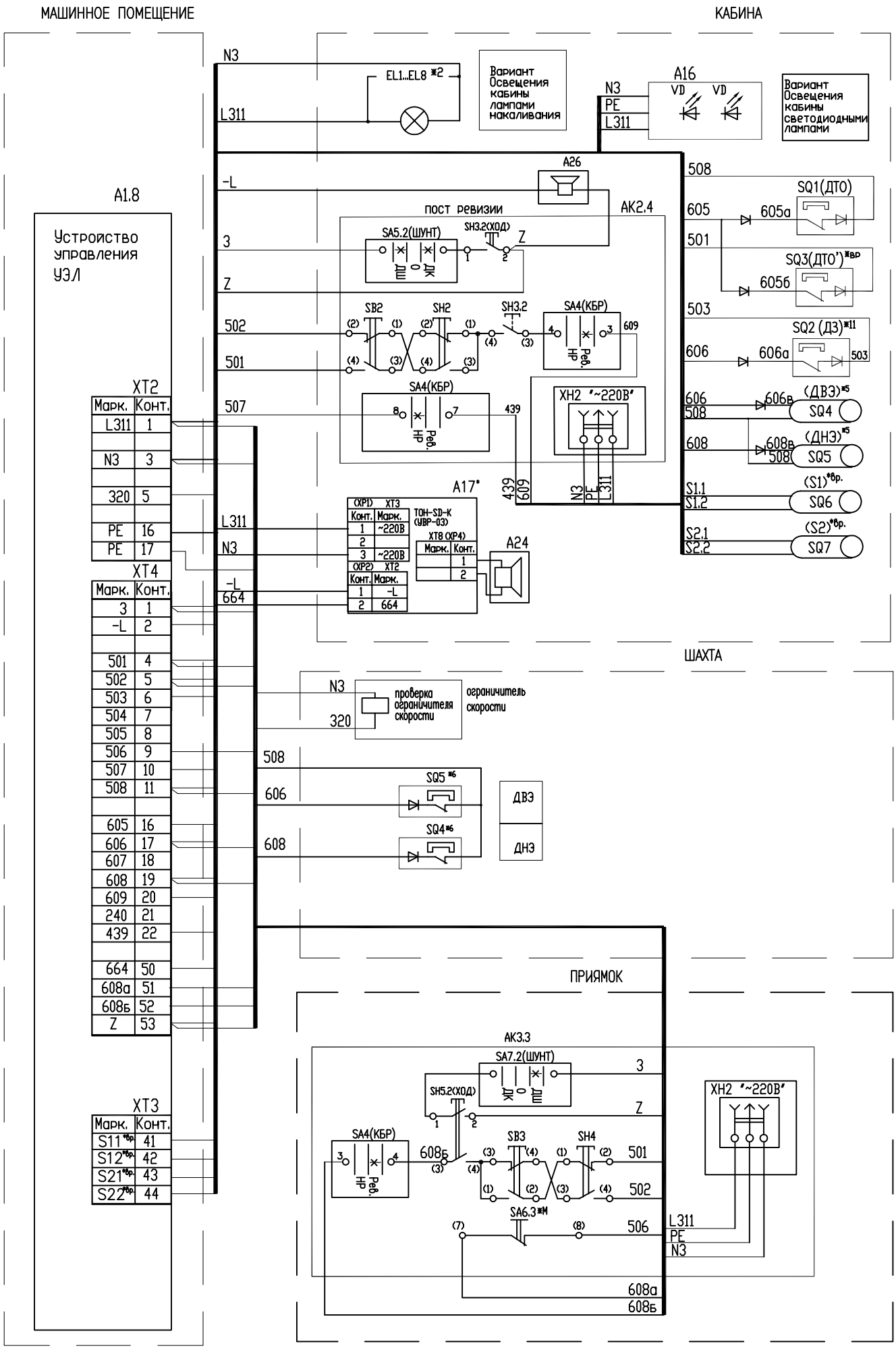

Марк.	Конт.
L311	1
N3	3
320	5
PE	16
PE	17

Марк.	Конт.
3	1
-L	2
501	4
502	5
503	6
504	7
505	8
506	9
507	10
508	11
605	16
606	17
607	18
608	19
609	20
240	21
439	22
664	50
608а	51
608б	52
Z	53

Марк.	Конт.
S11*бр.	41
S12*бр.	42
S21*бр.	43
S22*бр.	44

Марк.	Конт.
1	~220В
2	
3	~220В

Марк.	Конт.
1	-L
2	664

Марк.	Конт.
	1
	2

Перв. примен. | Справ. N1 | Подп. и дата | Инв.N1 дубл. | Взам.инв.N1 | Подп. и дата | Инв.N1 подл.

Изм	Лист	№ докум.	Подпись	Дата

УИРФ.484440.006 33

Формат А3